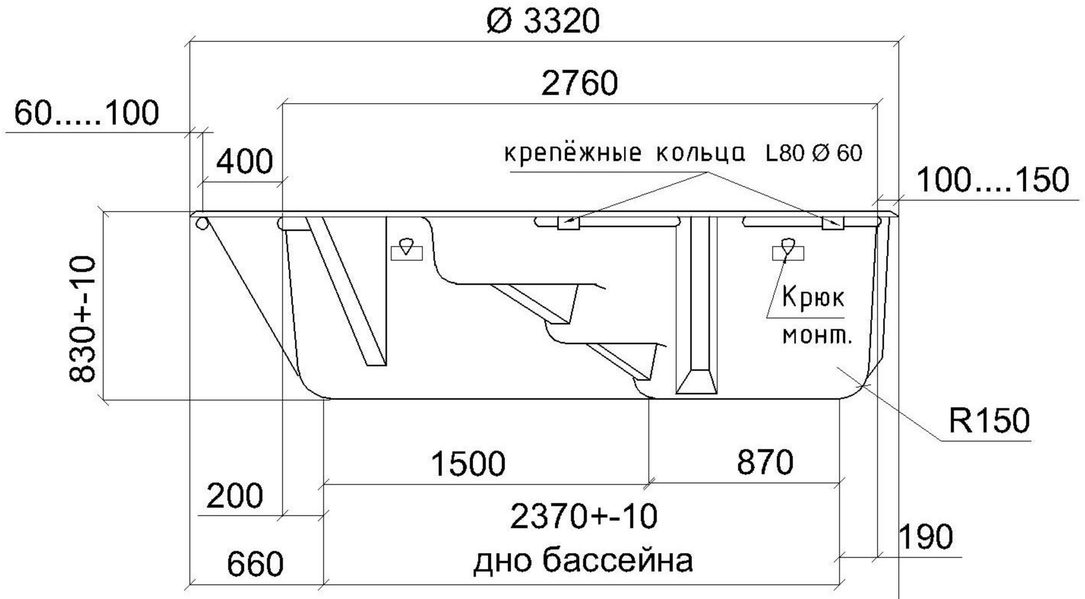

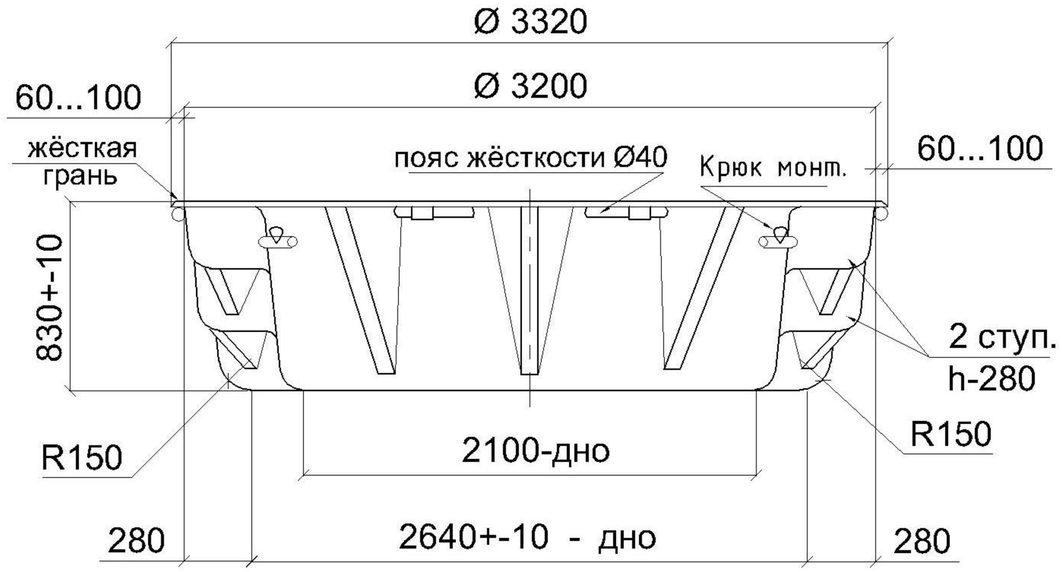

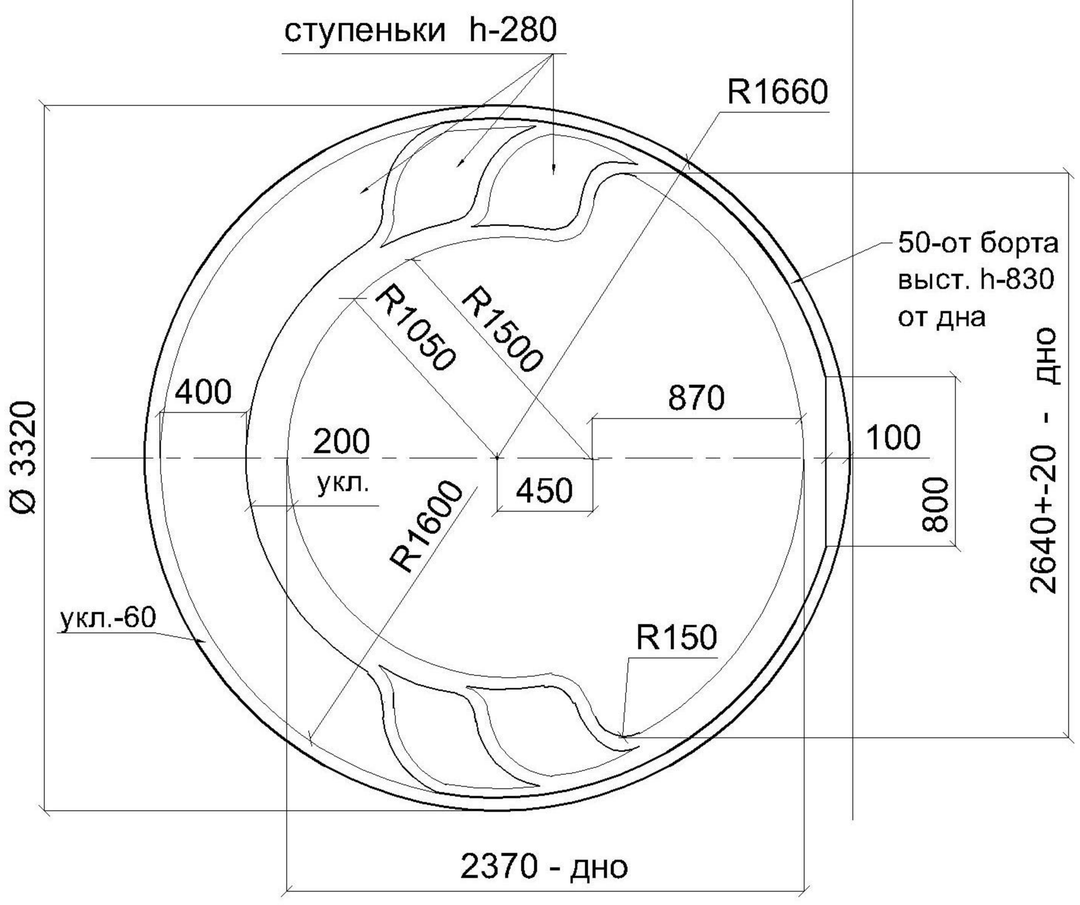

Длина и ширина бассейна зависит от обрезки жёсткой грани /60...100/ мм.

технические данные

Длина - - - - 3320 м
Ширина - - - 3320 м
Глубина - - - 830 м
Толщина стенок - - 8-10 мм
Объём чаши - - - -6 куб. м
Площадь зеркала воды - - 6,6 кв. м
Масса нетто - - - - - - 470+-20 кг.
Периметр по внутр. грани - 10,05 м

Модель бассейна	Ницца - Baby
Производитель	ООО"Исток-полиэстр" торговая марка "Аркадия"