Вид А

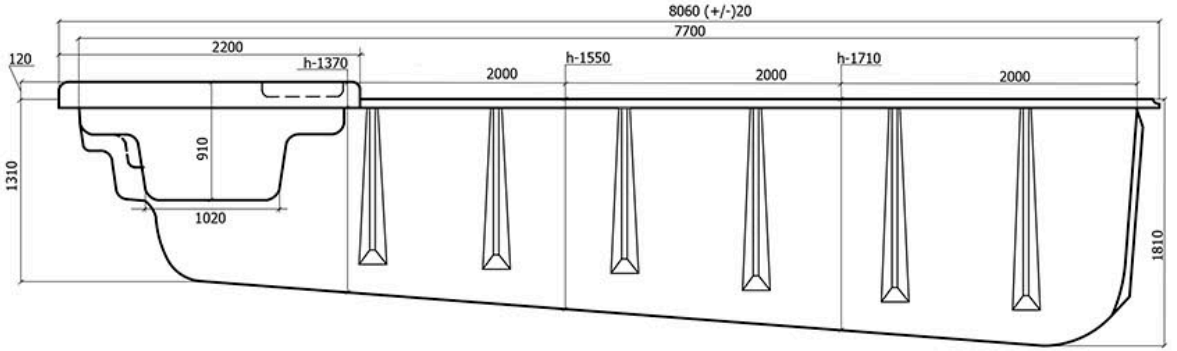

Вид Б

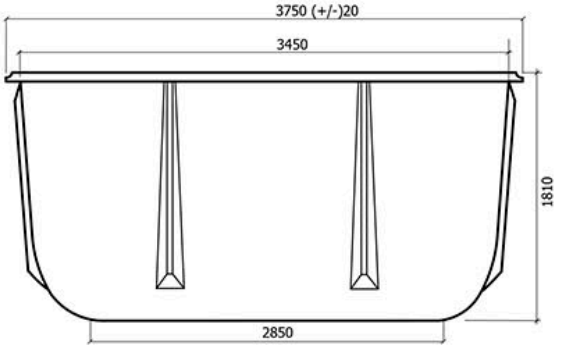

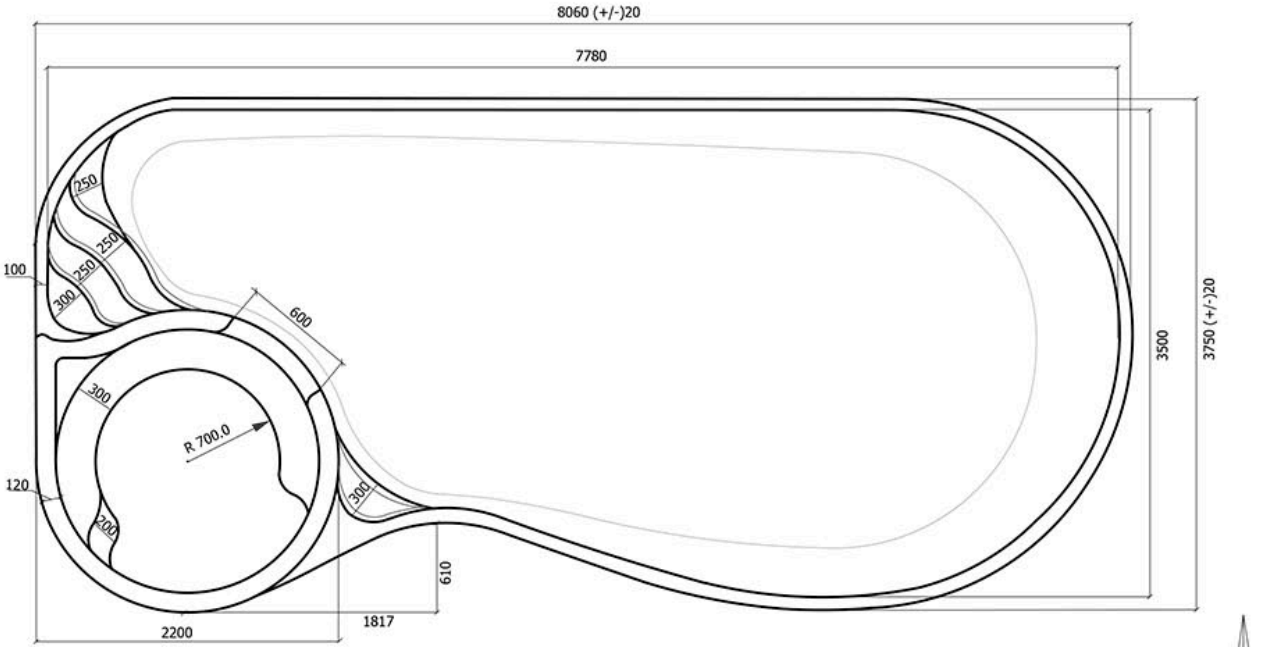

Вид А

Вид Б

Технические данные

Длина.....8060 (+/-)20
Ширина.....3750 (+/-)20
Глубина.....1310-1810 (+/-)20
Толщина стенок.....9-10мм.
Площадь зеркала воды.....29.4 кв.м.
Объем чаши.....41(+/-)1куб.м.
Объем воды.....38(+/-)2куб.м.
Масса нетто .....950 кг

Модель бассейна	СЕН-ТРОПЕ
Производитель	ООО"Исток-полиэстер"

Длина и ширина бассейна меняется в результате обрезки края бассейна по периметру /80...130/мм.